ARTE LAMP

ASSEMBLY INSTRUCTION

A3013PL-2GO

CE
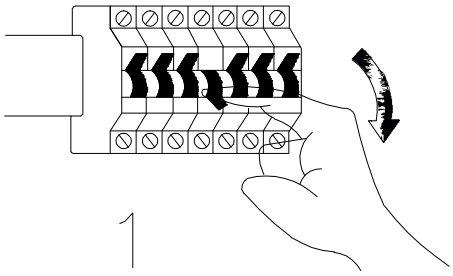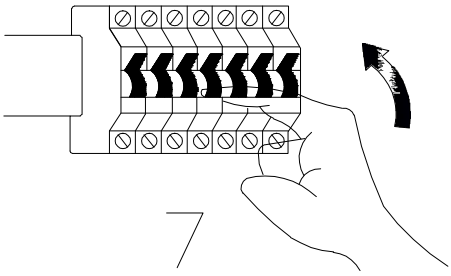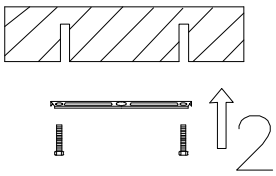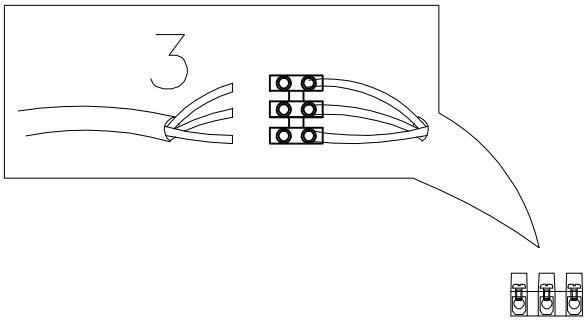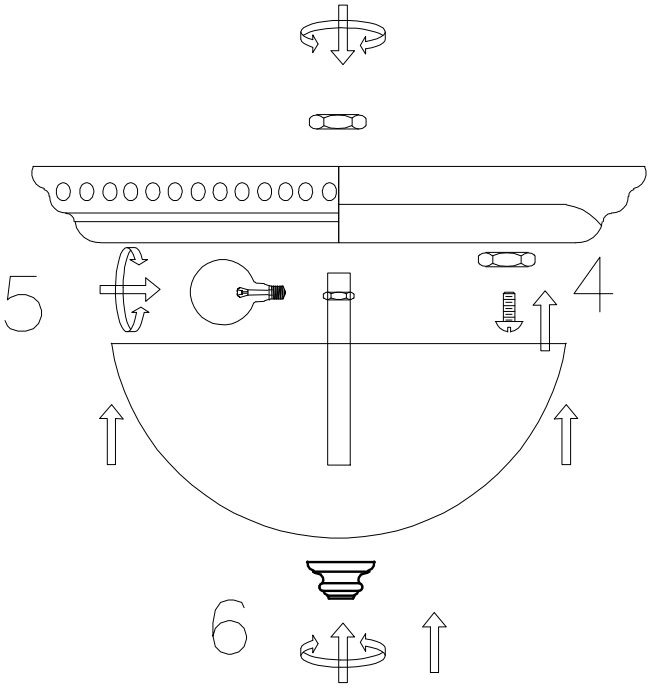
ИНСТРУКЦИЯ