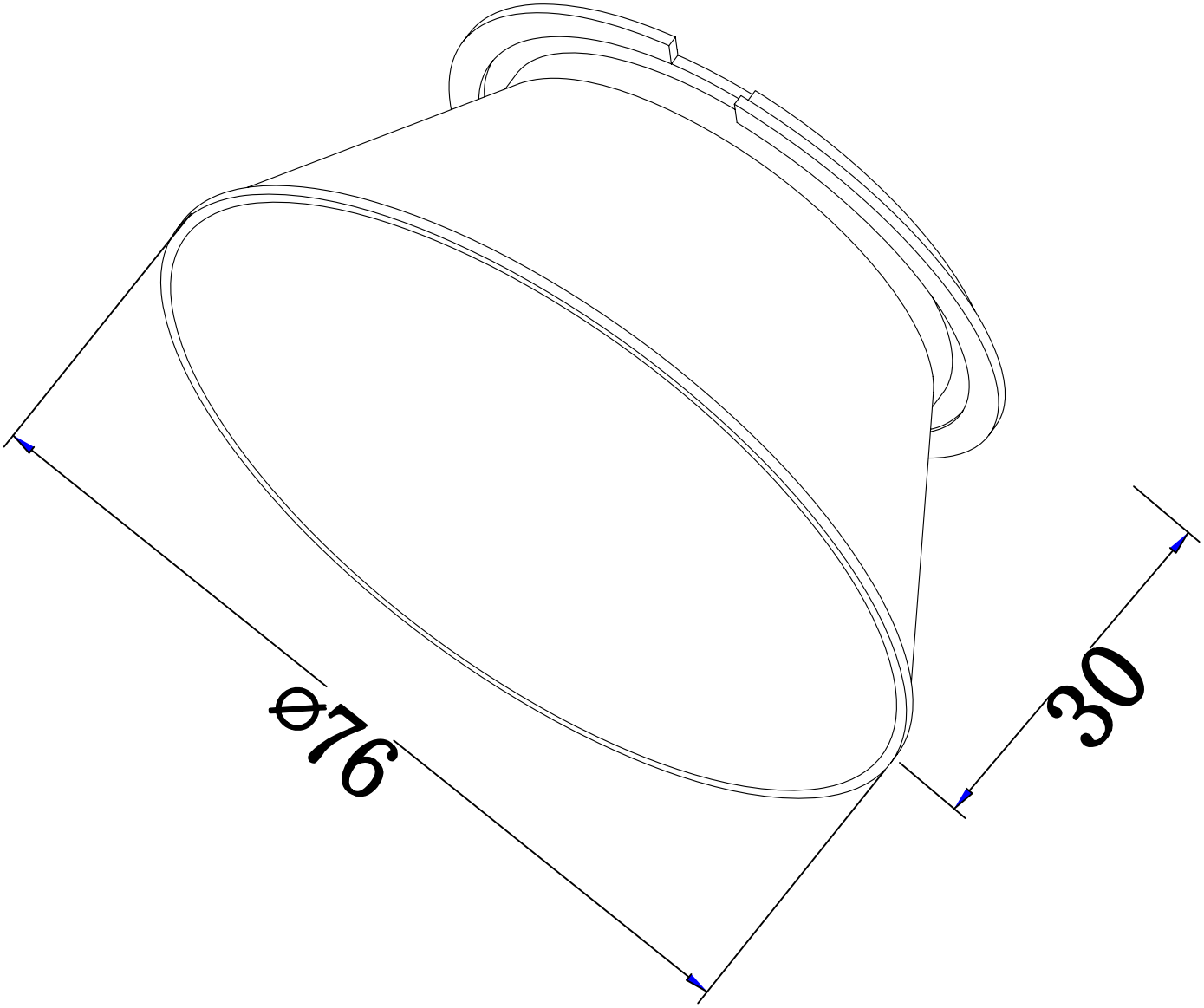
ø76
30