# ИНСТРУКЦИЯ
# ASSEMBLY INSTRUCTION

A

**Модели** / Models:

| | | | | | | |
|---|---|---|---|---|---|---|
| A8419PL-1CC | A5264PL-1SA | A5296PL-1WC | A5242PL-1WH | A1058PL-1CC | A5280PL-1WA | A5298PL-1SG |
| A8358PL-1CC | A5260PL-1SA | A5304PL-1WH | A5246PL-1WH | A1061PL-1CC | A5280PL-1WG | A8060PL-2WH |
| A8801PL-1CC | A7035PL-1WH | A5277PL-1WH | A5241PL-1WH | A1104PL-1CC | A5284PL-1SB | A8060PL-2SS |
| A8551PL-1CC | A7034PL-1WH | A5277PL-1AB | A8803PL-1WH | A1100PL-1CC | A5284PL-1WA | A5340PL-1WG |
| A8806PL-1CC | A5071PL-1WH | A5277PL-1BG | A8804PL-1WH | A5211PL-1WC | A5284PL-1WG | A5340PL-1BA |
| A8503PL-1CC | A5073PL-1WH | A5207PL-2WC | A8805PL-1WH | A5214PL-1WC | A5285PL-1WA | A5310PL-1WG |
| A8504PL-1CC | A5072PL-1BG | A5207PL-1WC | A8706PL-1CC | A5212PL-1WC | A5285PL-1SG | A5310PL-1BA |
| A7326PL-1CC | A5072PL-1WH | A5208PL-2WC | A5108PL-3GA | A5280PL-1SB | A5285PL-1WG | A5958PL-1CC |
| A7326PL-1GO | A5072PL-1RI | A5208PL-1WC | A5108PL-3WG | A5280PL-1CC | A5298PL-1BA | A4009PL-1SS |
| A5230PL-1WG | A5265PL-1WC | A5247PL-1WH | A5108PL-3WA | A5280PL-1SG | A5298PL-1WG | A4009PL-1WH |
| A5234PL-1WG | A5201PL-1WC | A5243PL-1WH | A5108PL-3SG | A5280PL-1AB | A5298PL-1AB | A5331PL-1WH |
| A1061PL-1WH | A1058PL-1WH | A3219PL-1WH | A3219PL-1SS | A3219PL-1BK | A4009PL-1BK | |

**Комплектация** / Package Contents:

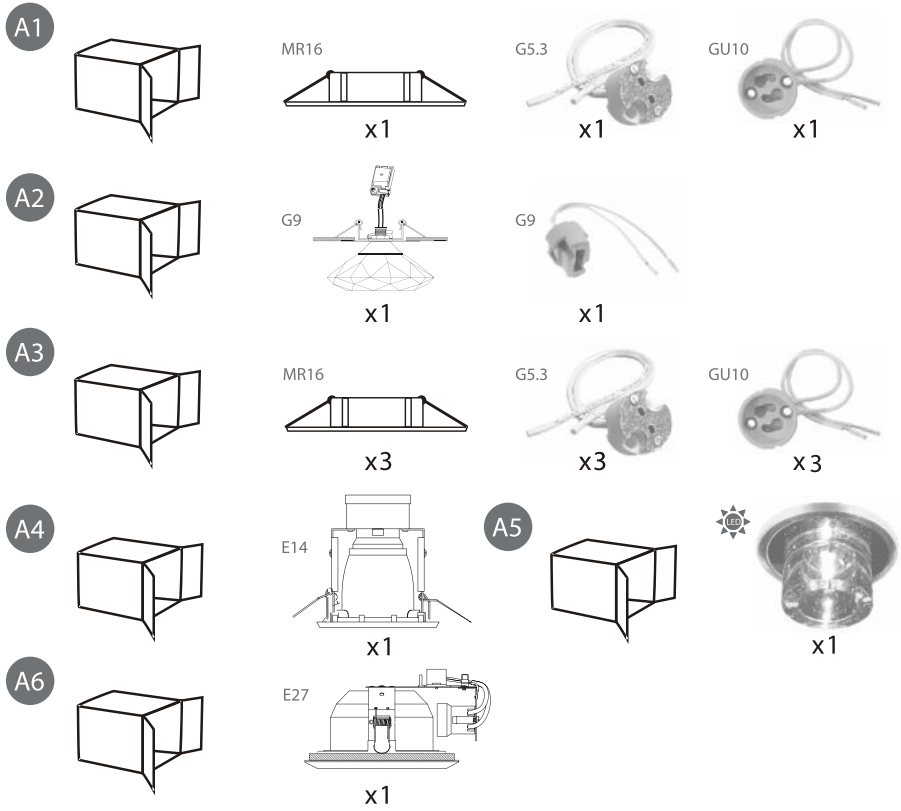


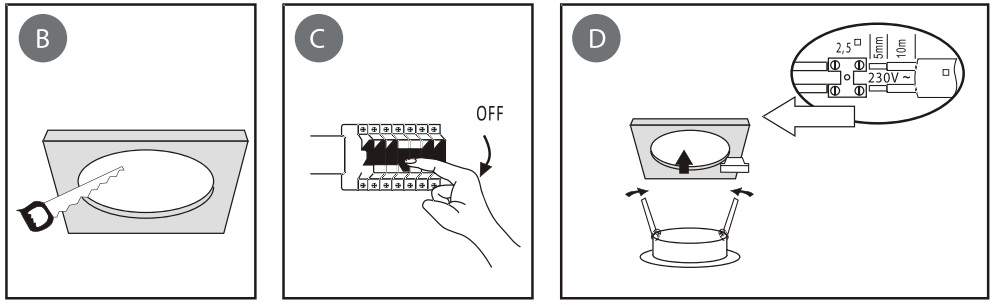


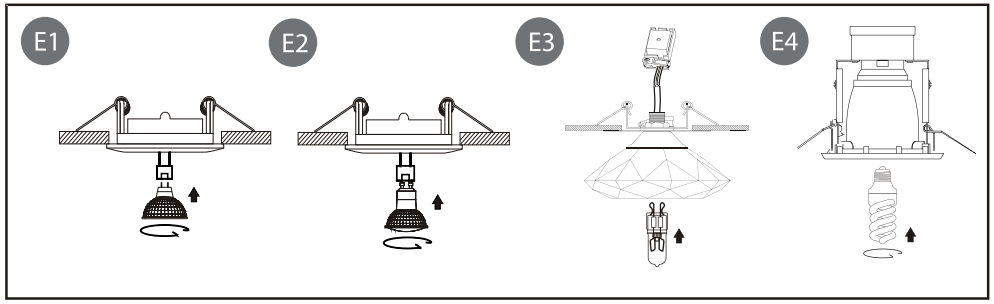


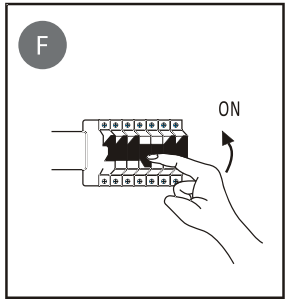


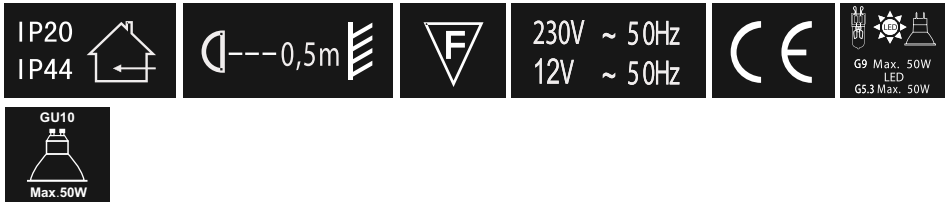


www.artelamp.it