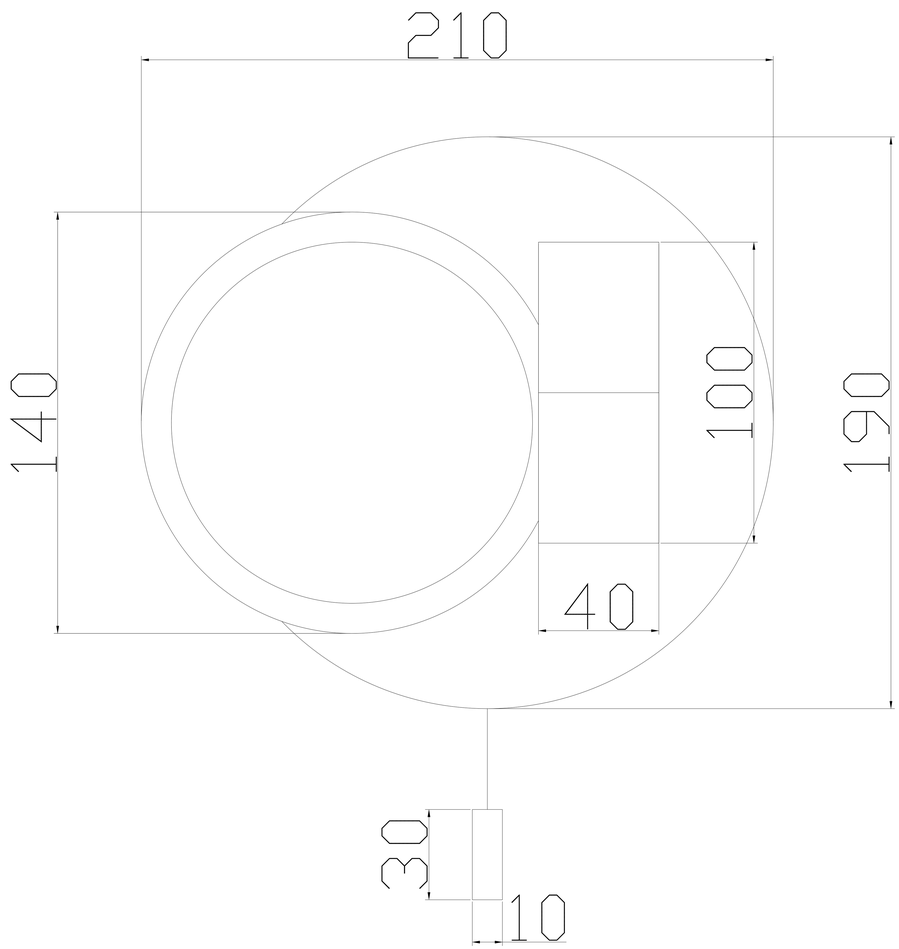
210
140
100
190
40
30
10

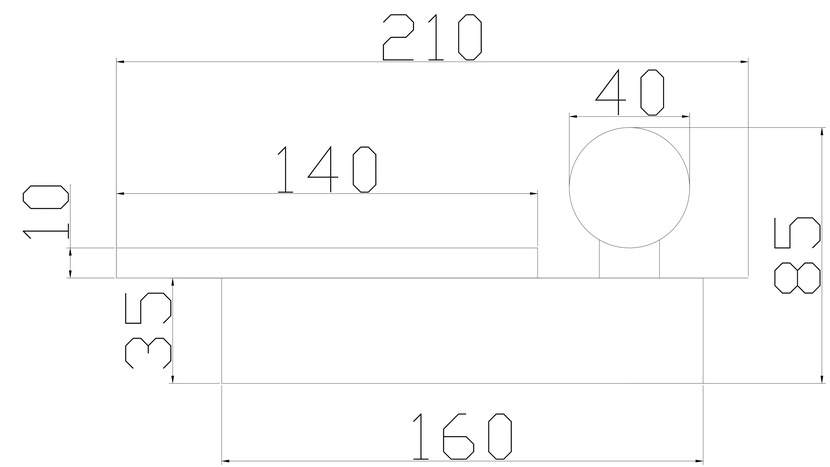
210
40
140
10
85
35
160